Electrolux PROFESSIONAL

Dondurulmuş Dondurulmuş Krema Dispenseri, 2 Hazneli

SIRA #

MODEL #

ADI #

SIS #

AIA #

560022 (NINA2)	Dondurulmuş Krema Dispenseri, 2x2 litre hazne
560023 (NINA2ITNK)	Dondurulmuş Krema Dispenseri, 2x2 litre izolasyonlu hazne

Ana Özellikler

- Soğuk kremalar ve sorbeler için mini dispenser.
- Az yer kaplayan ve küçük satış hacmine sahip operatörler için ideal olan bu ürün, donmuş ürün talebinin düşük olduğu sezon dışı kullanım için de idealdir.
- Tankın küçük boyutu, daha yüksek bir tazelik için, içindeki ürünün daha sık yenilenmesini sağlar.
- 2 tank 2lt hazır ürün.
- - 3°C ile -6°C arasında ayarlanabilir sıcaklık.

Konstruksiyon

- ABS & Polikarbonattan oluşan özel yangına dayanıklı plastik çerçeve, çelik yan paneller.
- Hava soğutma sistemi ile çalışır.

Onay:

Dondurulmuş
Dondurulmuş Krema Dispenseri, 2 Hazneli

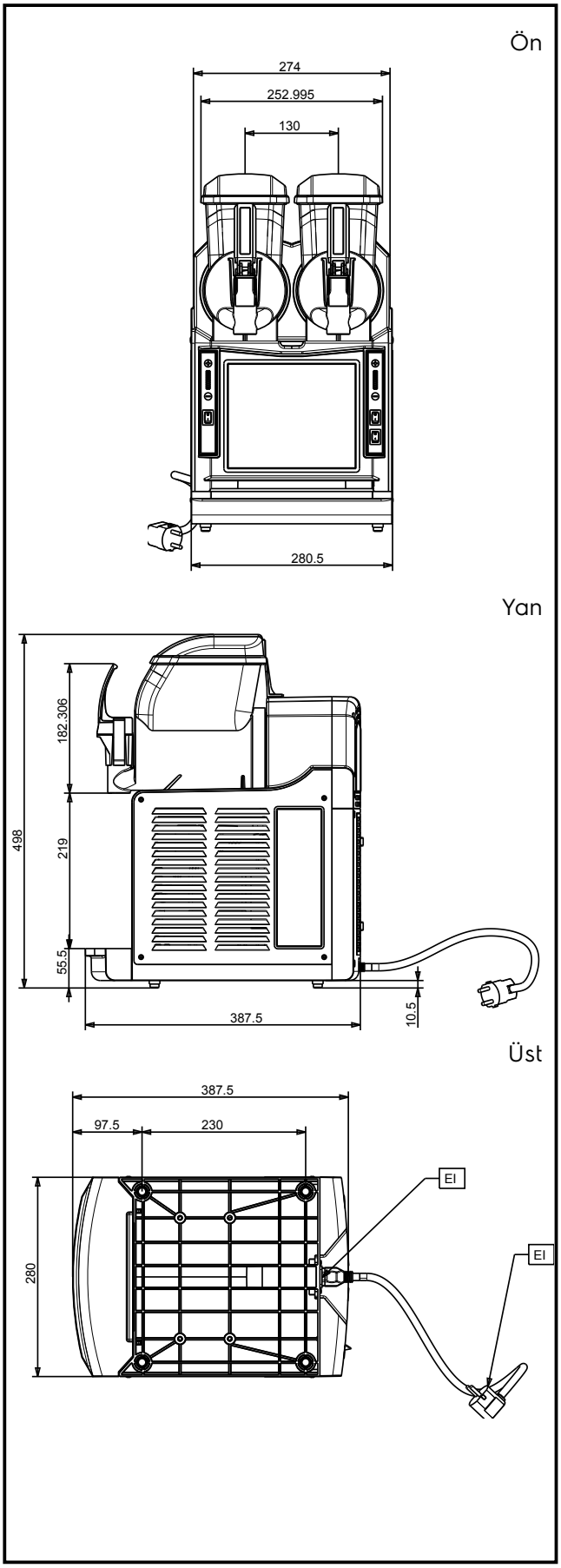

Elektrik:

Voltaj:	
560022 (NINA2)	220-240 V/1 ph/50 Hz
560023 (NINA2ITNK)	220-240 V/1 ph/50 Hz
Elektrik gücü max:	0.5 kW

Temel bilgiler:

Dış boyutlar, Genişlik:	281 mm
Dış boyutlar, Derinlik:	391 mm
Dış boyutlar, Yükseklik:	498 mm
Net ağırlık:	26 kg

Sürdürülebilirlik

Soğutucu gaz tipi:	R452A
Soğutucu gaz ağırlığı:	138 g

Şirket önceden haber vermeksizin ürünlerde değişiklik yapma hakklını saklı tutar.
Basım sırasında tüm bilgiler doğrudur.